A

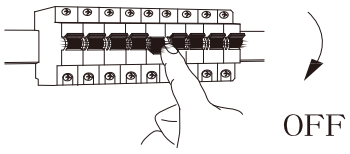

rabalux®

71413

B

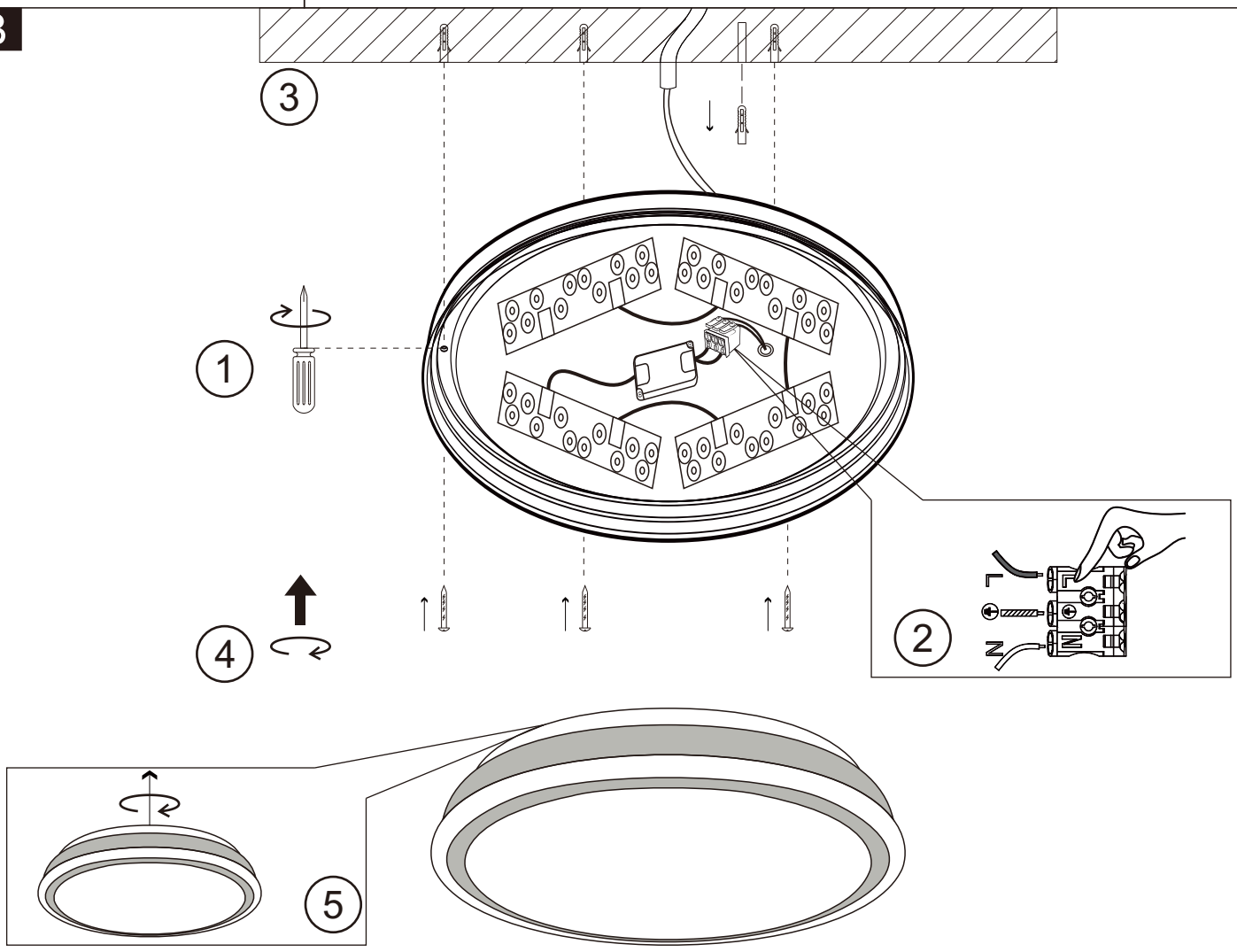

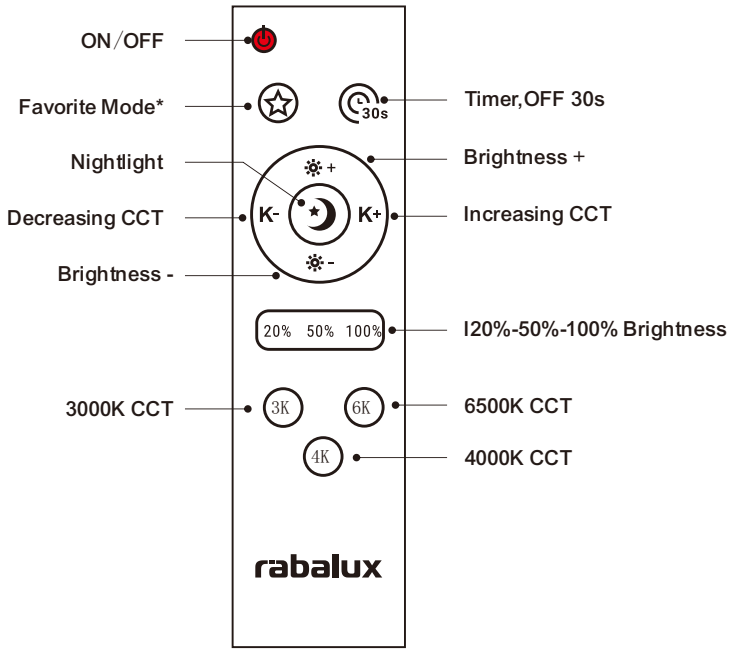
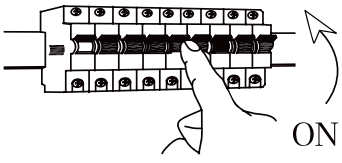
C